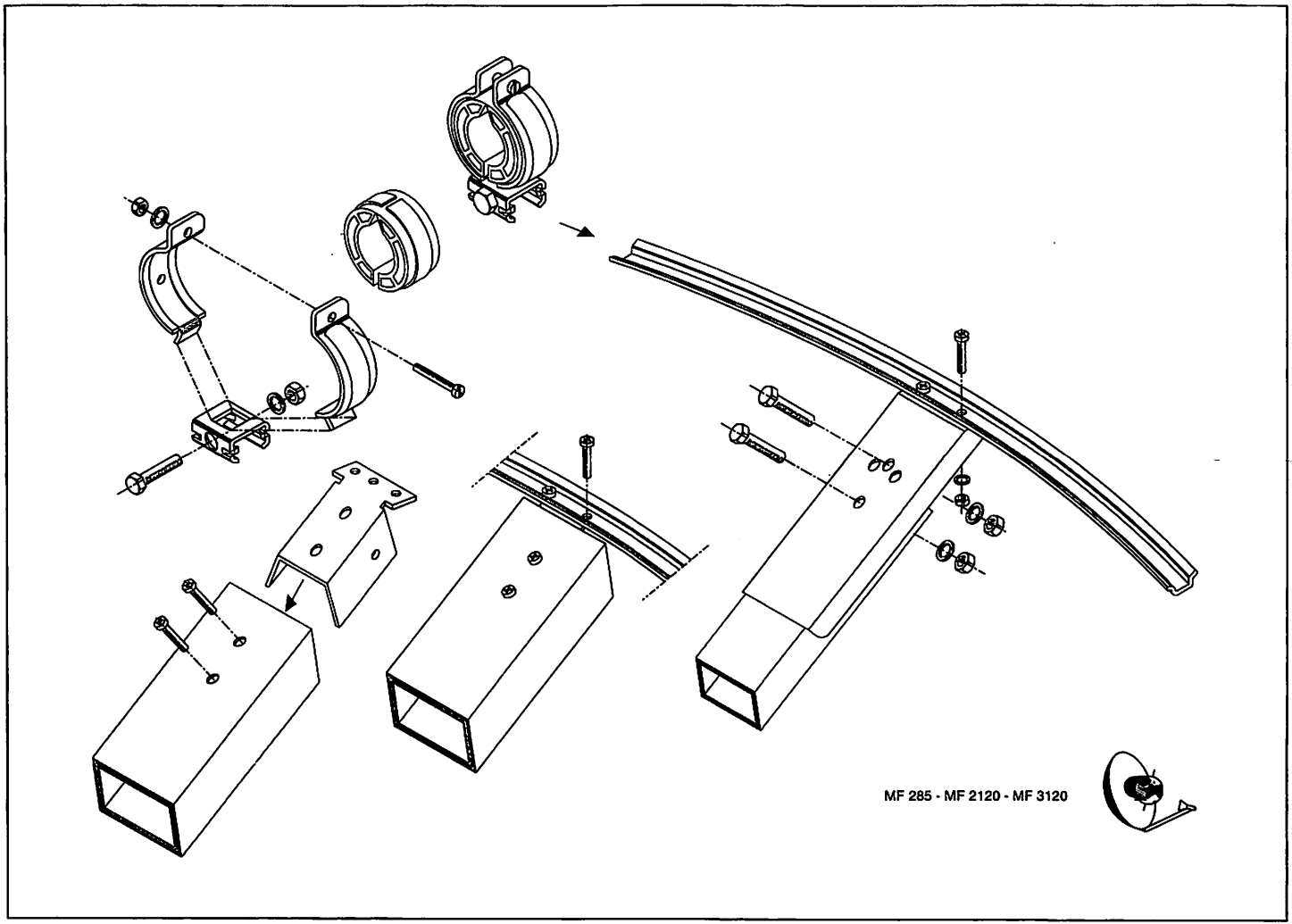
MF 285 - MF 2120 - MF 3120